Jansen Verteilerschächte

Ausschreibungstexte

JANSEN

JANSEN Verteilerschächte

Ausschreibungstexte

Inhalt

Schachtübersicht 3

JANSEN ecobox 4

JANSEN ecoline 695 5

JANSEN ecoline 940 6

JANSEN ecoline 625 7

JANSEN easy 750 8

JANSEN easy 1200 9

JANSEN easy 1400 10

JANSEN easy 1500 11

JANSEN easy 1500 WR 12

JANSEN Verteilerschacht „U-Boot“ Individualanfertigung 13

Schachtübersicht

Die JANSEN Verteilerschächte sind aus hochwertigem, UV-beständigem PE-Plattenmaterial gefertigt. Ausgesuchte, zertifizierte Materialien und Komponenten in Verbindung mit erstklassiger Verarbeitung gewährleisten Einbausicherheit, eine hohe statische Stabilität, störungsfreien Betrieb und eine lange Lebensdauer.

Swiss Quality

Produkttyp	ecobox	ecoline	easy	u-boot
Kreisanschlüsse	2-4	2-10	2-40	…bis 80
Volumenstrom	6 m^3/h	9-26 m^3/h	9-50 m^3/h	26 bis >100 m^3/h
Kreisanordnung	Variabel	Standardisiert	Wählbar	Wählbar
Deckelklasse	-	A15, B125	A35, B125, D400	A35, B125, D400
Balken / Hauptleitung Dimensionen in mm	75/50	90/63, 110/90, 125/110	Wählbar bis max. 180/180	Frei wählbar
Verfügbarkeit	Lagernd	Teils lagernd	Auf Bestellung	Auf Bestellung

JANSEN ecobox

Vorkonfektionierte, anschlussfertige und tagwasserdichte Verteilerbox aus PE 100. UV-beständig, abgedichtet und belastbar bis 200 kg. Inkl. Befestigungsleiste für die Wandmontage.

Technische Daten:

Fabrikat:	JANSEN AG
Schachttyp:	JANSEN ecobox
Anzahl Solekreise:	2, 3, 4
Verteilerbalken:	Ø75 mm
Hauptleitung:	Ø50 mm mit PVC-Kugelhahn
Kreisanschlüsse:	Ø50 mm mit PVC-Kugelhahn
Werkstoff:	PE 100
Angebots-Nr.:	_____
Artikelnummer:	_____

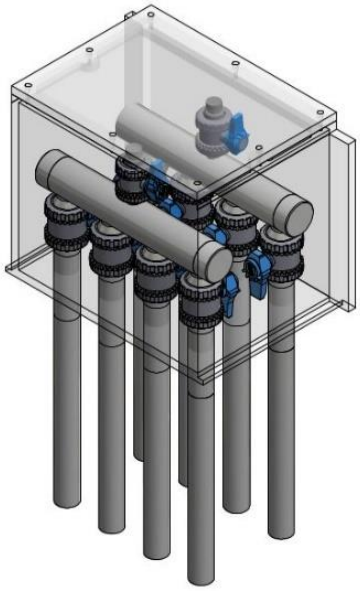

JANSEN ecoline 695

Vorkonfektionierter, anschlussfertiger und tagwasserdichter Verteilerschacht.
Aus vollwandigem, UV-beständigem PE-Plattenmaterial.

Technische Daten:

Fabrikat:	JANSEN AG
Schachttyp:	JANSEN ecoline 695
Anzahl Solekreise:	2 – 6
Masse:	Korpus Ø695, Höhe 760 mm
Verteilerbalken:	Ø90 mm
Hauptleitung:	Ø63 mm mit PVC-Kugelhahn
Kreisanschlüsse:	Ø50 mm mit PVC-Kugelhahn / Inline-Setter 20-70 l/min
Achsabstand:	100mm
Deckelklasse:	A15
Formtyp:	Rundschacht zylindrisch, stehend
Angebots-Nr.:	_____
Artikelnummer:	_____

JANSEN ecoline 940

Vorkonfektionierter, anschlussfertiger und tagwasserdichter Verteilerschacht.
Aus vollwandigem, UV-beständigem PE-Plattenmaterial.

Technische Daten:

Fabrikat:	JANSEN AG
Schachttyp:	JANSEN ecoline 940
Anzahl Solekreise:	7 – 10
Masse:	Korpus Ø940, Höhe 1125-1425 mm teleskopierbar
Verteilerbalken:	Ø110 mm
Hauptleitung:	Ø90 mm mit Absperrklappen
Kreisanschlüsse:	Ø50 mm mit PVC-Kugelhahn / Inline-Setter 20-70 l/min
Achsabstand:	100mm
Deckelklasse:	A15
Formtyp:	Rundschacht zylindrisch, stehend
Angebots-Nr.:	_____
Artikelnummer:	_____

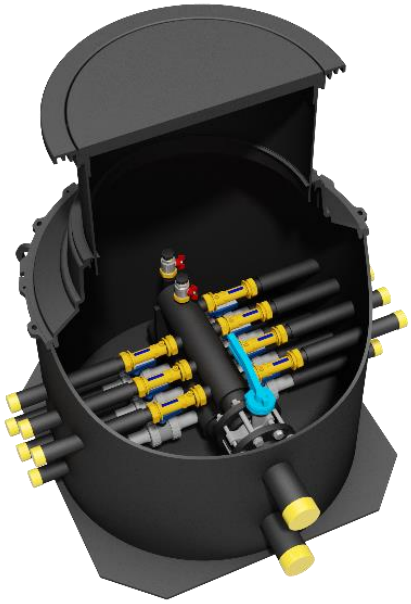

JANSEN ecoline 625

Vorkonfektionierter, anschlussfertiger und tagwasserdichter Verteilerschacht.
Aus vollwandigem, UV-beständigem PE-Plattenmaterial.

Technische Daten:

Fabrikat:	JANSEN AG
Schachttyp:	JANSEN ecoline 625
Anzahl Solekreise:	2 – 6
Masse:	Korpus Ø625, Höhe 900 - 1150 mm teleskopierbar
Verteilerbalken:	Ø90 mm
Hauptleitung:	Ø63 mm mit PVC-Kugelhahn
Kreisanschlüsse:	Ø50 mm mit PVC-Kugelhahn / DFM Kunststoff 35-70 l/min
Achsabstand:	100mm
Deckelklasse:	A35
Formtyp:	Rundschacht zylindrisch, stehend
Angebots-Nr.:	_____
Artikelnummer:	_____

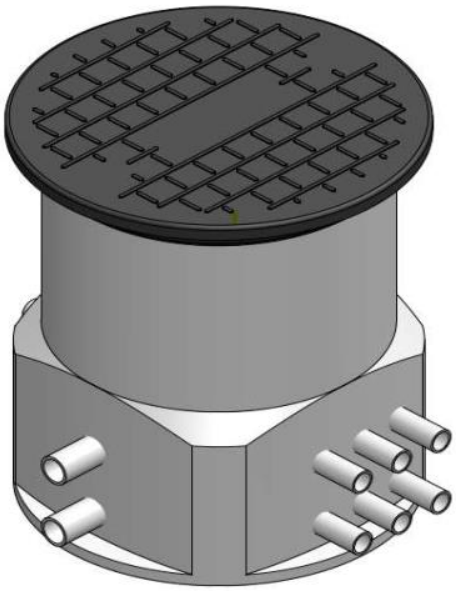

JANSEN easy 750

Vorkonfektionierter, anschlussfertiger und tagwasserdichter Verteilerschacht.
Aus vollwandigem, UV-beständigem PE-Plattenmaterial.

Technische Daten:

Fabrikat:	JANSEN AG
Schachttyp:	JANSEN easy 750
Anzahl Solekreise:	2 – 10
Masse:	Korpus Ø750, Höhe 850 – 1000 mm, teleskopierbar
Verteilerbalken:	Ø75
Hauptleitung:	Ø63 - 75 mm mit PVC-Kugelhahn
Kreisanschlüsse:	Ø50 mm mit PVC-Kugelhahn / DFM 5-42 l/min
Achsabstand:	100mm
Deckelklasse:	A35 / B125 / D400
Formtyp:	Rundschacht zylindrisch, stehend
Angebots-Nr.:	_____
Artikelnummer:	_____

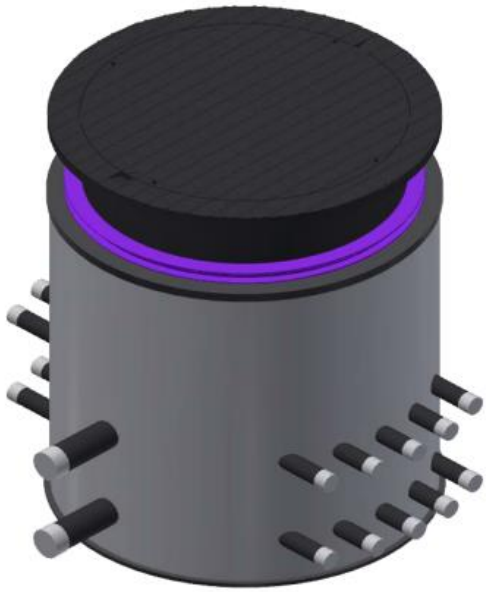

JANSEN easy 1200

Vorkonfektionierter, anschlussfertiger und tagwasserdichter Verteilerschacht.
Aus vollwandigem, UV-beständigem PE-Plattenmaterial.

Technische Daten:

Fabrikat:	JANSEN AG
Schachttyp:	JANSEN easy 1200
Anzahl Solekreise:	2 – 16 (Anordnung gegenüber HL)
Masse:	Korpus Ø1200, Höhe 1350 – 1500 mm, teleskopierbar
Verteilerbalken:	Ø90 - 110 mm
Hauptleitung:	Ø63 - 90 mm mit PVC-Kugelhahn
Kreisanschlüsse:	Ø50 mm mit PVC-Kugelhahn / DFM 5-42 l/min
Achsabstand:	100mm
Deckelklasse:	A35 / B125 / D400
Formtyp:	Rundschacht zylindrisch, stehend
Angebots-Nr.:	_____
Artikelnummer:	_____

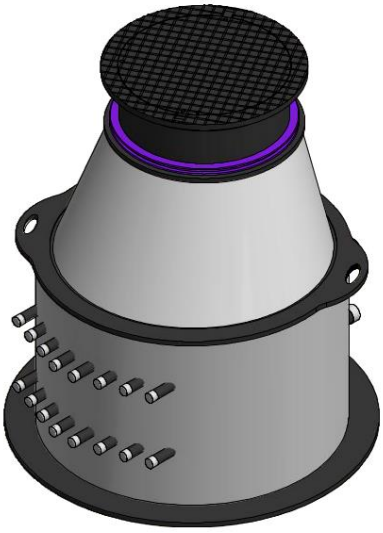

JANSEN easy 1400

Vorkonfektionierter, anschlussfertiger und tagwasserdichter Verteilerschacht.
Aus vollwandigem, UV-beständigem PE-Plattenmaterial.

Technische Daten:

Fabrikat:	JANSEN AG
Schachttyp:	JANSEN easy 1400
Anzahl Solekreise:	2 – 20 (Anordnung gegenüber HL)
Masse:	Korpus Ø1400, Höhe 1600 – 1750 mm, teleskopierbar
Verteilerbalken:	Ø90 - 110 mm
Hauptleitung:	Ø63 - 90 mm mit PVC-Kugelhahn
Kreisanschlüsse:	Ø50 mm mit PVC-Kugelhahn / DFM 5-42 l/min
Achsabstand:	100mm
Deckelklasse:	A35 / B125 / D400
Formtyp:	Rundschacht zylindrisch, stehend
Angebots-Nr.:	_____
Artikelnummer:	_____

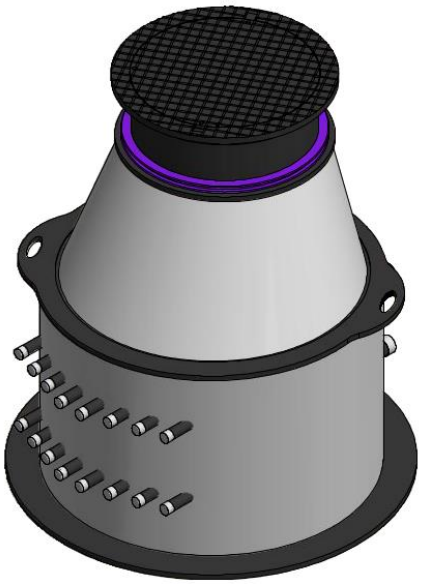

JANSEN easy 1500

Vorkonfektionierter, anschlussfertiger und tagwasserdichter Verteilerschacht.
Aus vollwandigem, UV-beständigem PE-Plattenmaterial.

Technische Daten:

Fabrikat:	JANSEN AG
Schachttyp:	JANSEN easy 1500
Anzahl Solekreise:	33 – 40
Masse:	Korpus Ø1500, Höhe 1900 – 2050 mm, teleskopierbar
Verteilerbalken:	Ø90 - 160 mm
Hauptleitung:	Ø90 - 160 mm mit End-Absperrklappen
Kreisanschlüsse:	Ø50 mm mit PVC-Kugelhahn / DFM 5-42 l/min
Achsabstand:	100mm
Deckelklasse:	A35 / B125 / D400
Formtyp:	Rundschacht zylindrisch, stehend
Angebots-Nr.:	_____
Artikelnummer:	_____

JANSEN easy 1500 WR

Vorkonfektionierter, anschlussfertiger Verteilerschacht für höhere Druckbelastungen.
Aus Vollwandwickelrohr für Einbau in Grundwasserbereichen.

Technische Daten:

Fabrikat:	JANSEN AG
Schachttyp:	JANSEN easy 1500 WR
Anzahl Solekreise:	12 – 40
Masse:	Korpus Ø1500, Höhe 1850 mm
Verteilerbalken:	Ø90 - 160 mm
Hauptleitung:	Ø90 - 160 mm mit End-Absperrklappen
Kreisanschlüsse:	Ø50 mm mit PVC-Kugelhahn / DFM 5-42 l/min
Achsabstand:	100mm
Deckelklasse:	D400
Formtyp:	Rundschacht zylindrisch, stehend
Angebots-Nr.:	_____
Artikelnummer:	_____

JANSEN Verteilerschacht „U-Boot“ Individualanfertigung

Vorkonfektionierter, anschlussfertiger und tagwasserdichter Verteilerschacht.
Aus vollwandigem, UV-beständigem PE-Vollwandrohr.

Technische Daten:

Fabrikat:	JANSEN AG
Schachttyp:	JANSEN u-boot
Anzahl Solekreise:	> 80
Masse:	Wählbarer Korpus > Ø2000
Verteilerbalken:	Wählbar > Ø250
Hauptleitung:	Wählbar > Ø250 mit End-Absperrklappen
Kreisanschlüsse:	Ø50 mm mit PVC-Kugelhahn / Inline-Setter 20-70 l/min
Achsabstand:	Standard 130mm oder wählbar
Anordnung:	Wählbar einseitig, beidseitig und/oder doppelstöckig
Deckelklasse:	A35, B125, D400
Formtyp:	Rundschacht zylindrisch, liegend
Zubehör:	z.B. Befestigungsset, Oventrop Regulierventile, Spezialarmaturen
Angebots-Nr.:	_____

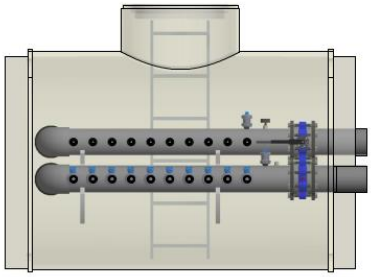

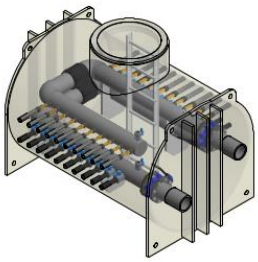

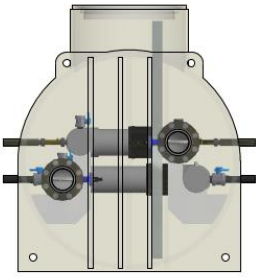

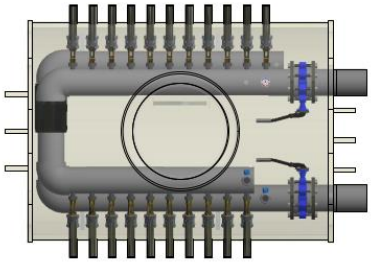

Jansen AG

Industriestrasse 34
9463 Oberriet
Schweiz
jansen.com

JANSEN