CERTIFICAT

Composant certifié Maison Passive

Composant-ID 1589cw03 valable jusqu'au 31 décembre 2024

Passive House Institute
Dr. Wolfgang Feist
64283 Darmstadt
Germany

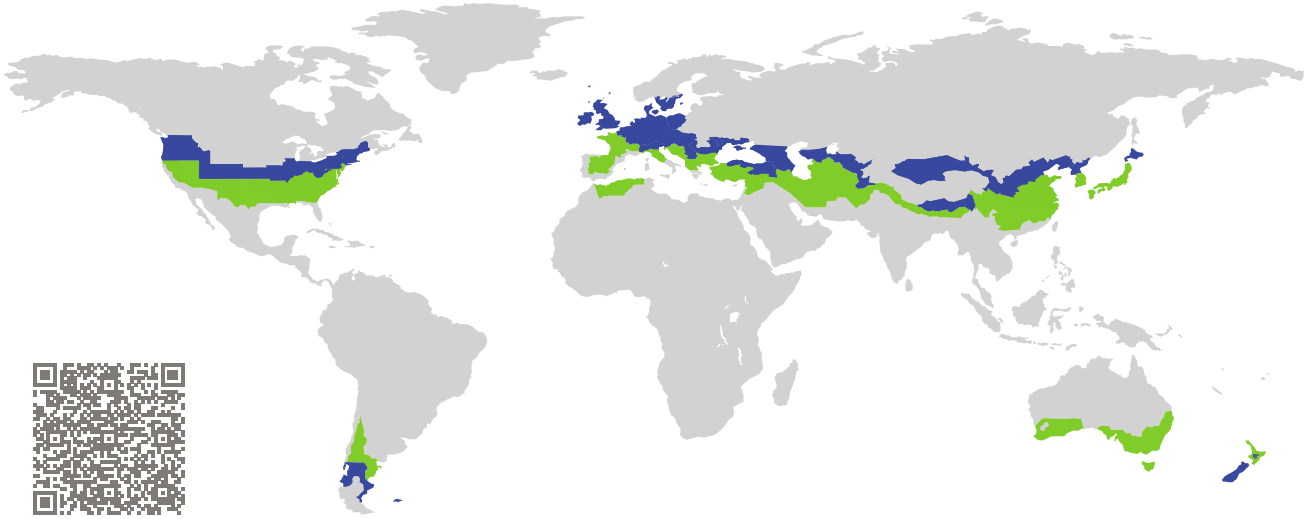

Catégorie :	**Mur-rideau**
Fabricant :	**Jansen AG, Oberriet SG, Switzerland**
Nom du produit :	**VISS HI (60 mm)**

Ce certificat a été attribué selon les critères d´évaluation suivants pour le climat tempéré frais.

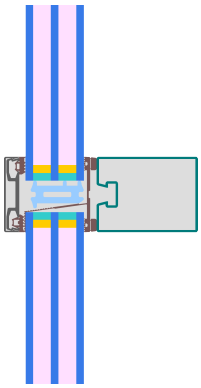

Confort	U_{CW} = 0,80	$\leq$	0,80 W/(m^2 K)
	$U_{CW,\text{installé}}$	$\leq$	0,85 W/(m^2 K)
	avec U_g	=	0,70 W/(m^2 K)
Hygiène	$f_{Rsi=0,25}$	$\geq$	0,70

cool, temperate climate

phA

CERTIFIED COMPONENT

Passive House Institute

Maison Passive Cl. d'efficacité	phE	phD	phC	phB	phA

www.passivehouse.com

Jansen AG
Postfach 220, 9463 Oberriet SG, Switzerland
☎ +41 71 763 9111 | ✉ info@jansen.com | http://www.jansen.com |

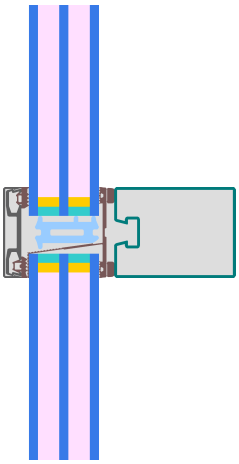

Modèle de calcul

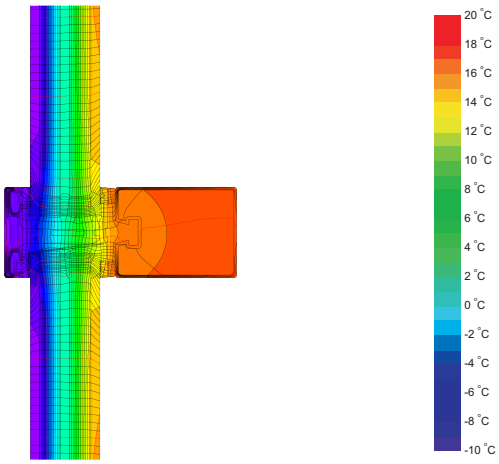

Isotherme

Description

Structure en acier, revêtement et plaque à pression en aluminium. Isolant en mousse PE dans la feuillure du vitrage (0,038 W/(mK)). Support de vitrage en plastique fixé par des boulons en acier inoxydable. Vis isolées thermiquement. Les pertes de chaleur dûes aux vis et au support de vitrage ont été déterminées par une analyse de flux thermiques 3D (PHI). Vitre utilisée : 46mm (6/14/6/14/6), intersection du verre : 19/16mm. Espaceur utilisé : SuperSpacer Premium avec joint secondaire en silicone DOWSIL.

Explications

Les valeurs U de la fenêtre ont été calculées pour la dimension de la fenêtre de test de1,20 m × 2,50 m avec U_g = 0,70 W/(m^2 K). Si le vitrage utilisé est de qualité supérieure, les valeurs U de la fenêtre s'amélioreront comme suit :

Vitrage	U_g =	0,70	0,69	0,58	0,53	W/(m^2 K)
		↓	↓	↓	↓	
Element	U_{CW}	0,80	0,79	0,69	0,64	W/(m^2 K)

Les composants transparents sont triés par classes d´efficacité selon les pertes de chaleur au travers de la partie opaque. Les valeurs U du châssis, les largeurs du châssis, les ponts thermiques du bord de vitrage et du raccord avec la paroi sont inclus dans cette perte de chaleur. Un rapport plus détaillé des calculs nécessaires pour la certification est disponible auprès du fabricant.

Le Passivhaus Institut a défini les exigences globales des composants pour sept régions climatiques. En principe, les composants qui ont été certifiés pour des climats avec des exigences thermiques élevées peuvent aussi être utilisés dans d´autres climats qui ont des exigences thermiques plus faibles. Dans certaines regions climatiques, il peut être judicieux d´utiliser un composant d´une meilleure qualité thermique qui a été certifié pour une region climatique avec des exigences thermiques élevées.

Caractérist. du châssis		Largeur du châssis b_f mm	Valeur U du châssis U_f [1] W/(m² K)	Ψ-intercalaire Ψ_g W/(m K)	Facteur de température $f_{Rsi=0,25}$ [-]
Mullion Fixed	(0M1)	60	0,82	0,036	0,79
Transom fixed	(0T1)	60	0,92	0,035	0,77
Bottom Fixed	(FB1)	60	0,93	0,034	0,78
Top fixed	(FH1)	60	0,93	0,034	0,78
Lateral fixed	(FJ1)	60	0,84	0,035	0,78
Intercalaire : Super Spacer® Premium				Joint secondaire : DOWSIL ™ 3364 Warm Edge IG Sealant	

Pont thermique dû aux supports de verre [2] χ_{GT} = 0,008 W/K

Installations validées

Ventilated facade (fixed glazing)

U_{Mur} = 0,13 W/(m² K)

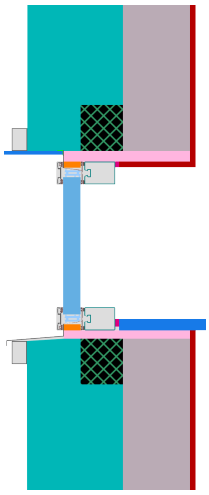

$\Psi_{install}$	W/(m K)
Haut	0,024
Gauche	0,021
Droite	0,021
Bas	0,023

$U_{W,installé}$ = 0,83 W/(m² K)

Exterior insulation and finishing system (EIFS) (fixed glazed)

U_{Mur} = 0,13 W/(m² K)

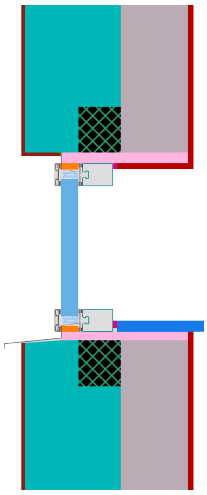

$\Psi_{install}$	W/(m K)
Haut	0,024
Gauche	0,021
Droite	0,021
Bas	0,023

$U_{W,installé}$ = 0,83 W/(m² K)

[1] Comprend ΔU = 0,12 W/(m² K). Déterminé par modélisation 3D des transferts thermiques
[2] Déterminé par modélisation 3D des transferts thermiques . Type de supports de verre : Non-Metallic Glass Carrier with Screws